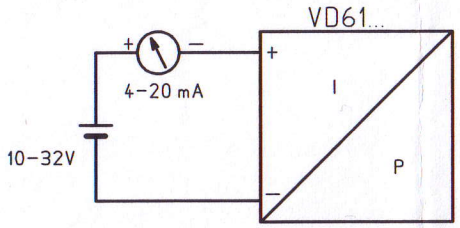

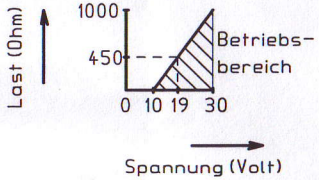

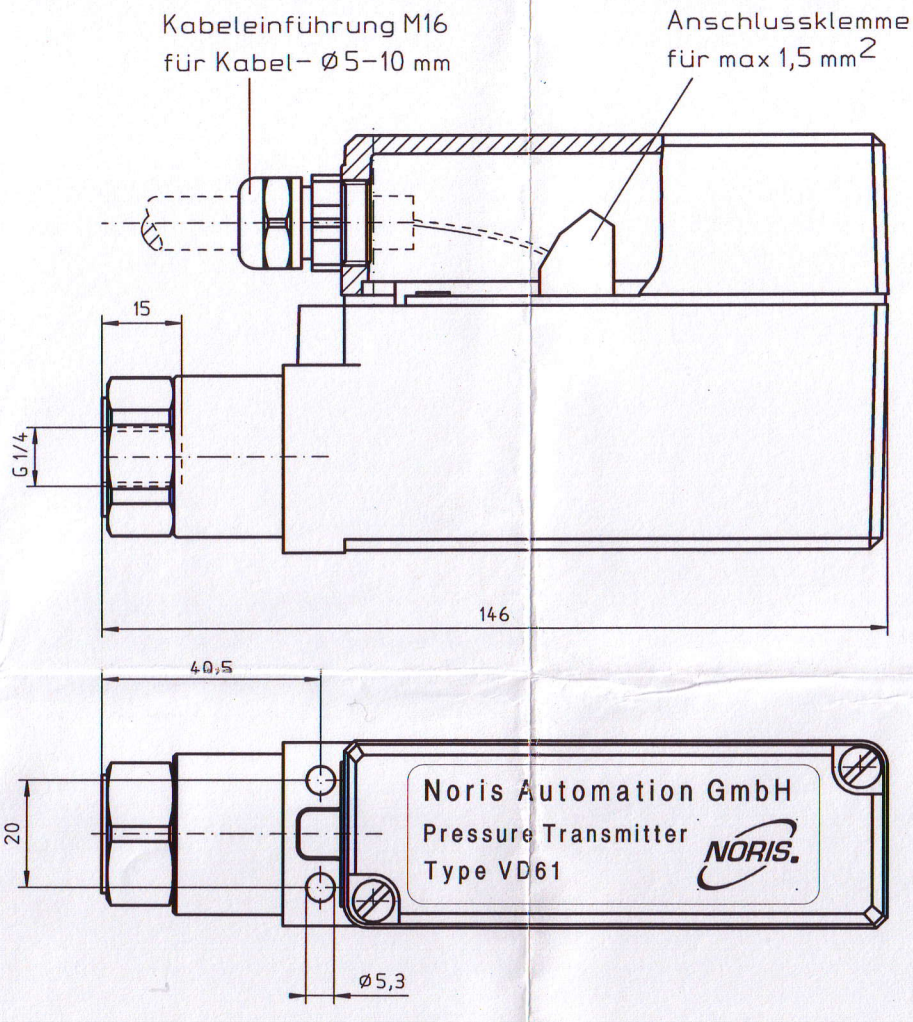

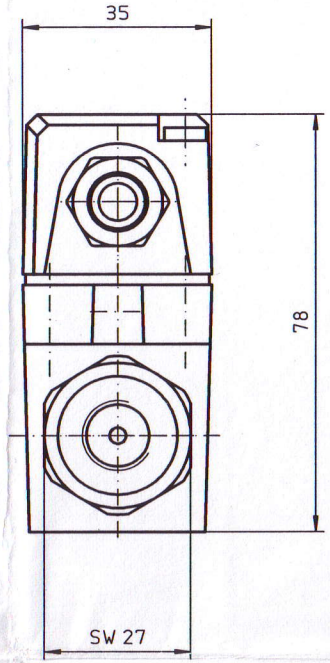

Adapter für G 1/2 Außengewinde,
sowie Dämpfungselemente
siehe Zeichnung 59.201

Achtung!
Bei Montage des Druckanschlusses mit Schlüssel SW 27 gegenhalten.

Technische Daten

Betriebsspannung:	10...30V–
Verpolungsschutz:	integriert
Kurzschlussschutz:	integriert
Messbereich:	siehe Tabelle
Überlastgrenze:	siehe Tabelle
Berstdruck:	siehe Tabelle
Messstofftemperatur:	–30°C...+100°C
Umgebungstemperatur:	–20°C...+ 80°C
Lagertemperatur:	–40°C...+100°C
Genauigkeit:	0,5% der Spanne
Schockbelastbarkeit:	1000g nach IEC60068-2-27
Vibrationsbelastbarkeit:	20g nach IE 60068-2-6
Einbaulage:	beliebig
Schutzart:	IP 65
Gewicht:	570 g
Zulassungen:	GL, CE

Artikel-Nr.	Messbereich bar	Überlastgrenze bar	Berstdruck bar
VD61-100	0.....100	200	800
VD61-60	0.....60	120	550
VD61-40	0.....40	80	400
VD61-25	0.....25	50	96
VD61-16	0.....16	80	96
VD61-10	0.....10	35	42
VD61-6	0.....6	35	42
VD61-4	0.....4	17	20,5
VD61-2,5	0.....2,5	10	12
VD61-1,6	0.....1,6	10	12
VD61-1	0.....1	5	6
VD61-1,6M1	-1....1,6	10	12

Zust.	Änderung	Datum	Name

Stücklistennummer

Zul. Abweichung		Oberfläche
bis 50	± 0,1	DIN ISO 1302
über 50 bis 180	± 0,2	
über 180	± 0,3	

	Datum	Name
Bearb	16.10.2006	B.Reinh.
Gepr.		
Norm		

Ursprr.:

Maßstab 1 : 1 — 10mm — Gewicht

Werkstoff, Halbzeug, Rohteil

Benennung
Druckmessumformer
VD61

CADdy-File: 60.700

Zeichnungsnummer
60.700

Blatt 1 / 1 Bl.

Ers. f.: Ers. d.: